FluidMix®
Effective Mixing
Technical skill & Service

FluidMix

Manufacturing and production methods are continuosly developing. Fabrications are automated and electronically, or informatically controlled. Nevertheless, there are some processes, like mixing, that must be done in a mechanical way. Agitators and mixers are used for that. FluidMix designs and manufactures mixers for a great range of applications.

Herstellungs- und Produktionsmethoden werden ständig weiterentwickelt. Die Fertigung der Produkte wird automatisiert und elektronisch oder computergesteuert kontrolliert. Es gibt aber weiterhin Verfahren, wie z.B. das Rühren, die noch mechanisch durchgeführt werden müssen. Dafür werden Rührweke benutzt. FluidMix entwirft und baut Rührwerke für zahlreiche Anwendungen.

The main mixing processes are:

- Liquid-liquid: homogenisation, emulsions
- Liquid-solid: disolutions, suspensions
- Liquid-gas: dispersions, solutions

Whatever the process is, FluidMix will design a custom made agitator for each mix of products, tank characteristics, and several influence parameters.

Die wichtigsten Mischprozesse sind:

- Flüssig-Flüssig: Homogenisierung, Emulsionen
- Flüssig-Feststoff: Lösungen, Suspensionen
- Flüssig-Gas: Dispersionen, Lösungen

FluidMix entwirft maßgeschneiderte Rührwerke für jede beliebige Produktmischung unter Berücksichtigung der Tankgeometrie und der verschiedenen Verfahrensparameter.

Our mixers are suitable for great different industry branches and sectors like:

- Food and dairy industries
- Wine industry and brewery
- Chemical and pharmaceutical
- Paper industry
- Paint and ink industries
- Mining
- Water treatment plants
- Energy, power plants
- Petrochemistry

Unsere Rührwerke sind für eine große Vielzahl von Industrieanwendungen geeignet, z.B.

- Nahrungsmittel- und Milchindustrie
- Kellereien und Brauereien
- Chemie- und Pharmaindustrie
- Papierindustrie
- Farb- und Tintenproduktion
- Bergbau
- Wasseraufbereitung
- Kraftwerke
- Petrochemie und Raffinerien

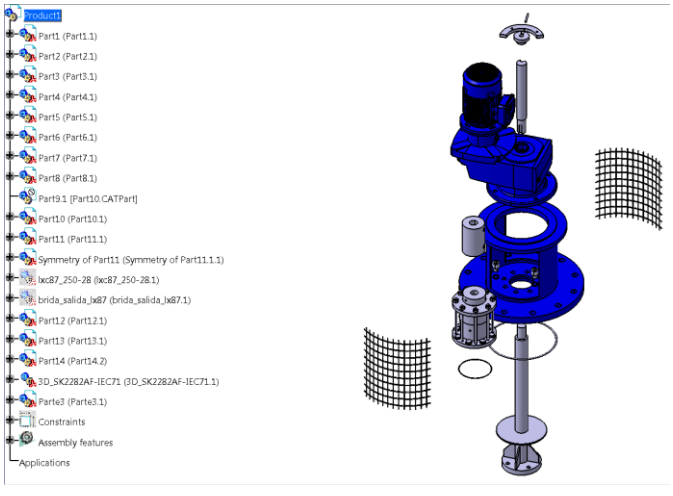

A wide range of models allows to offer a solution to great number of applications.

VHS3 and VHD3 SERIES

- For small tanks
- 0,18 kW to 1,5 kW
- Fast speed
- Marine propeller
- Shafts up to 1500 mm
- AISI 316 or special coatings

SERIEN VHS3 und VHD3

- Für kleine Behälter
- 0,18 bis 1,5 kW
- Schnellläufer
- Marinepropeller
- Wellenlänge bis 1500 mm
- AISI 316 oder spezielle Beschichtungen

VPP3 and VPH3 SERIES

- For medium tanks
- 0,18 kW to 2,2 kW
- Speed 50 a 300 rpm
- Axial profile propeller
- Shafts up to 1500 mm
- AISI 316, or plastic coated

SERIEN VPP3 und VPH3

- Für mittlere Behälter
- 0,18 bis 2,2 kW
- Drehzahl 50 bis 300 Upm
- Axialpropeller
- Wellenlänge bis 1500 mm
- AISI 316 oder mit Kunststoffbeschichtung

VTS4 and VTG SERIES

- For tanks from 3000 L
- From 0,35 kW
- Speeds 30 to150 rpm
- 4 blades axial turbine
- AISI 316, AISI 304, ebonite coated, special materials

SERIEN VTS4 und VTG

- Für Behälter 3000-15000 L
- Ab 0,35 kW
- Drehzahl 50 bis 150 Upm
- 4-blättriges Axialrührwerk
- AISI 316, AISI 304, Ebonit-beschichtet, Sonderwerkstoffe

VPT and VPS SERIES

- Slow speed mixers
- From 0,55 kW
- Speed 3 to 300 rpm
- Axial profile propeller
- AISI 316, AISI 304, ebonite coated, special materials

SERIEN VPT und VPS

- Langsamläufer
- Ab 0,55 kW
- Drehzahl 3 bis 300 Upm
- Axialpropeller
- AISI 316, AISI 304, Ebonit-beschichtet, Sonderwerkstoffe

FluidMix

Eine breite Palette von Modellen erlaubt es, eine Lösung für zahlreiche Anwendungen zu bieten.

SERIES VFT

- For big tanks
- Motor power: 0,25 kW to 3 kW
- Running speed 5 to 40 rpm
- 2/3 blades axial turbines
- Diameters 400 to 4000 mm
- Shaft length up to 12000 mm
- Shaft and propeller AISI 316, AISI 304,. carbon steel, rubber coated, special alloys

SERIE VFT

- Für grosse Behälter
- Motorleistung: 0,25 kW bis 3 kW
- Drehzahl von 5 bis 40 Upm
- 2/3 Blättige axial Turbine
- Durchmesser 400 bis 4000 mm
- Wellenlänge bis 12000 mm
- Welle und Turbine AISI 316, AISI 304, Stahl, gummibeschichtet, Sonderlegierungen,

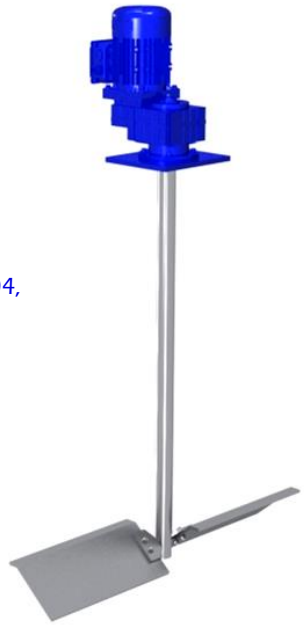

VFR and VFV SERIES

- Very slow speed mixers
- Speed 3 to 50 rpm
- Adjustable speed
- Axial profile propeller
- AISI 316, AISI 304, ebonite coated, special materials.

SERIEN VFR und VFV

- Sehr langsam drehende Rührwerke
- Drehzahl 3 bis 50 Upm
- Regulierbare Drehzahl
- Axialpropeller
- AISI 316, AISI 304, Ebonit-beschichtet, Sonderwerkstoffe

HPS3 SERIE

- Horizontal mixers
- 0,37 kW to 11 kW
- Speed 200 rpm
- Axial profile propeller
- Mechanical seal
- AISI 316 or AISI 304

SERIE HPS3

- Horizontalrührwerke
- 0,37 bis 11 kW
- Drehzahl 200 Upm
- Axialpropeller
- Mechanische Dichtung
- AISI 316 oder AISI 304

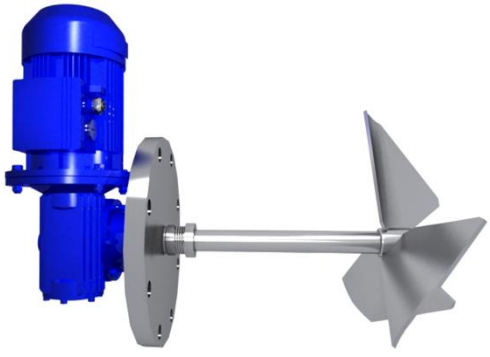

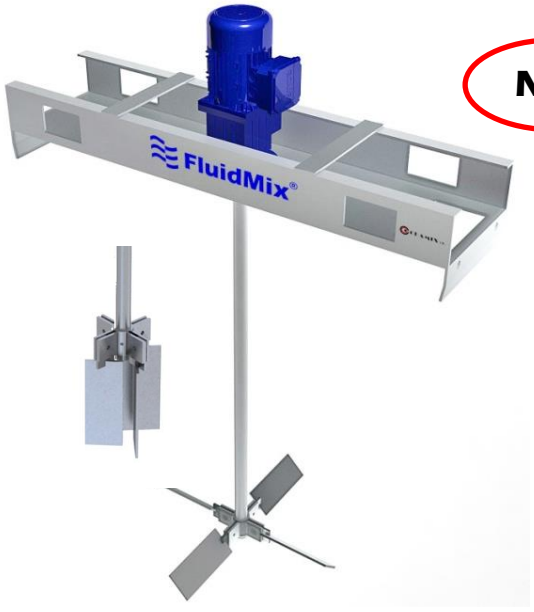

NEW

VTA SERIE

- For IBC tanks
- Power 0,37 to 5,5 kW
- Foldable turbine blades
- Tank supporting frame
- Up to 1 m³ volume
- For viscous fluids

SERIE VTA

- Für IBC Behälter
- Leistung von 0,37 bis 5,5 kW
- Klappbare Turbine
- Mit Traverse für IBC Tank
- Volumen bis 1 m³
- Für viskose Flüssigkeiten

ATEX Zertifizierung
ATEX certification

SONDERRÜHRWERKE

- Für beliebige Leistungen
- Für Druckbehälter
- Für hohe Temperatur
- Gekühlte Gleitringdichtung
- Sonderausführungen
- Wartung mit vollen Tank

SPECIAL AGITATORS

- For any needed power
- For vessels under pressure
- For high temperatures
- Cooled mechanical seal
- Special designs
- Full tank maintenance

RÜHRWERKE MIT LIFT

- Manueller Lift
- Elektrischer Lift
- Hydraulischer Lift
- Awendungsspezifischer Design
- Sonderausführungen

NEW

AGITATORS WITH LIFTING DEVICE

- Manual lifting device
- Electric lifting device
- Hydraulic lifting device
- Design according to application
- Special designs

FluidMix

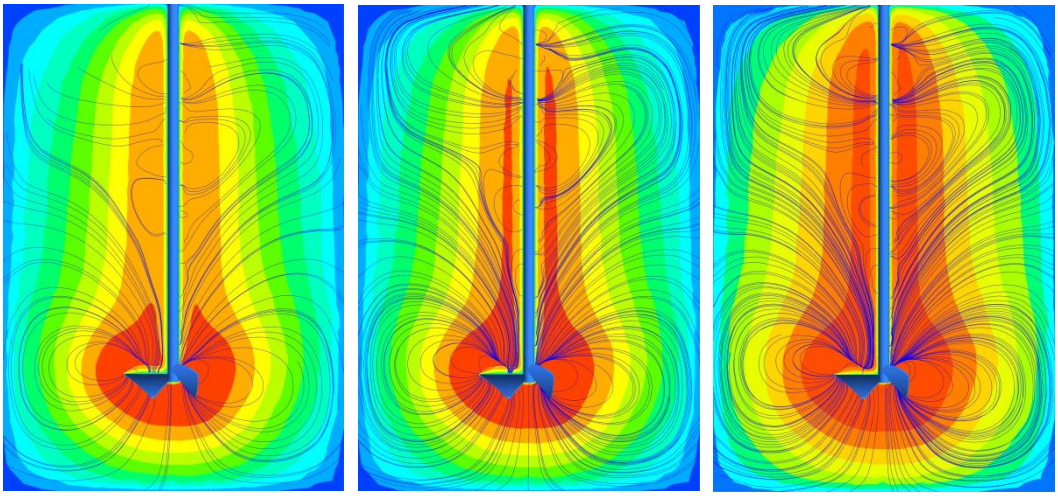

Hydrodynamische Studie mit CFD

CFD aided hydrodynamic study

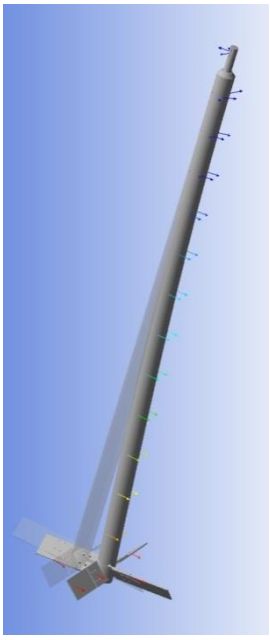

Finite Elemente Stärke Berechnung

Finite elements strength calculation

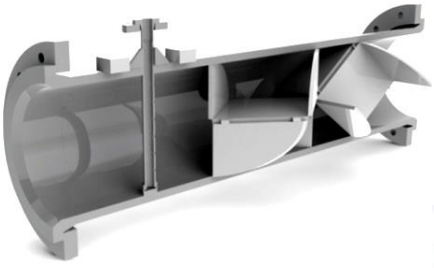

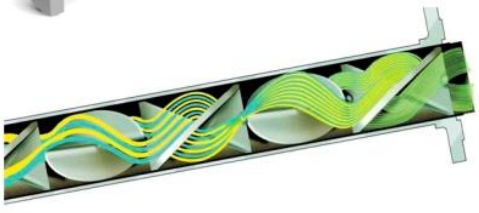

STATIC MIXERS

- Mixing of liquids and gases
- Available in each side
- In AISI 316, PVC or special materials
- Customized designs
- Large number of connections
- Heat exchangers

STATISCHE MISCHER

- Mischung von Flüssigkeiten oder Gase
- Verfügbar in vielen Grössen
- Aus AISI 316, PVC oder Sonderwerkstoffe
- Agepasstes Design
- Vielfältige Anschlüsse
- Wärmetauscher

NEW

SL and SR SERIES

- Submersible mixers
- 0,55 kW to 13 kW
- Speed 360 - 1450 rpm
- Flow 100 – 900 l/s
- Axial profile propeller
- Mechanical seal
- AISI 316, AISI 420, AISI 304

SERIEN SL und SR

- Tauchrührwerke
- 0,55 bis 13 kW
- Drehzahl 360 bis 1450 UPM
- Umwälzmenge 100 – 900 l/s
- Axialpropeller
- Mechanische Dichtung
- AISI 316, AISI 420, AISI 304

AUTOFLOC automatic polyelectrolite preparing units

FluidMix manufactures automatic units to prepare powder o liquid polimers. Available in sizes from 300 up to 5000 litres flow and made in stainless steel, polypropilene or polyethilene.

AUTOFLOC automatische Polyelektrolyt-Aufbereitung

FluidMix baut automatische Polyelektrolyt-Aufbereitungsanlagen für Pulver- oder Flüssigpolymere. Verfügbar von 300 bis 5000 l/h Durchflussvolumen aus Edelstahl, Polypropylen oder Polyethylen.

Water treatment

Water is getting more and more precious each day and our life depends on it.. To its potabilisation, clearence and treatment, mixers are needed for several process. FluidMix offers decades of experience in designing and selecting mixers for such applications.

- Coagulation, precipitation
- Neutralisation
- Homogenisation
- Flocculation
- Reactives preparing
- Biologic reactors

Wasseraufbereitung.

Wasser wird ein immer wertvolleres Element und unser Leben ist davon abhängig. Für die Trinkwasserproduktion, Klärung und Aufbereitung sind in den meisten Prozessen Rührwerke notwendig. FluidMix bietet jahrzehntelange Erfahrung in der Auslegung und Auswahl von Rührwerken für solche Anwendungen.

- Koagulierung, Fällung
- Neutralisierung
- Homogenisierung
- Flokkulation
- Chemikalienaufbereitung
- Biologische Reaktoren

FluidMix

is a company of
ist eine Gesellschaft von

CRAMIX S.A. Group

www.fluidmix.es

FluidMix
C / Tineo 17
28031 Madrid
Tel.: + 34 91 170 19 24
Fax.: + 34 91 494 25 56
sales@fluidmix.es

CF Group SA de CV
Plaza del Convento, 545
Colonia Las Plazas
36620 Irapuato (México)
Fax.: + 52 462 624 0483
cfgroup@cfgroup.mx

Zone distributor - Vertriebspartner

WP-ARO GmbH
Philipp-Reis-Straße 2
D-63755 Alzenau

Tel. +49 6023 9643 70
Fax. +49 6023 9643 77

info@wp-aro.de
www.wp-aro.de

Copyright FluidMix – Edition 2015,05